Instruction Manual

SUNJE Electrostatics

SBL-20W

Tai

為了安全的注意項目應保障使用者的安全、防止財產上的損失。
為了正確的使用請使用前閱讀手冊。

❶ 為了安全請遵守下列事項

⚠ WARNING

* 請勿擅自拆卸本產品、會造成產品故障、人員觸電甚至火災、並且不予保修。
  如果需要維修、請直接聯繫我們。
* 請勿讓產品觸碰到水、否則會發生異常導致觸電或者火災。
* 檢查或者更換產品時、務必切斷電源、否則可能會造成觸電或火災。
* 嚴禁任意不當使用產品、異常動作會發生事故。
* 嚴禁在危險的環境下使用（如易燃易爆環境）、本產品不是防爆型產品。
* 本產品是專門為一般工業設計生產的、任何非正常的使用會有故障、觸電、火災的隱患。

! CAUTION

* 在通電狀況下、不要觸碰放電針和放點端子、否則會可能造成故障和觸電事故。
* 放電針是非常尖銳的、請格外小心使用。
* 接通電源前請檢查電源規格、任何不符合標準的電源供給會造成產品故障甚至造成事故。
* 若產品的電源線或信號線有破損請立即更換、否則容易產生漏電、通訊不良、動作異常的問題。
* 請不要安裝在振動的環境下、會造成產品的移位元、掉落、異常故障的發生。
* 嚴禁使用消除靜電以外的用途。

❷ 確認 Package內容

▶ 產品部件
產品的 Package包括如下的配件。

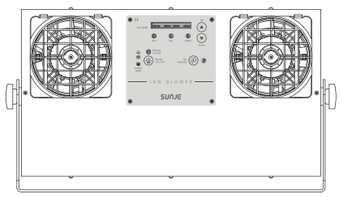

Ion Blower
SBL-20W
1ea

Power Cable
SPC-MT-1-001
AC 100V, 50/60Hz, 1.8m / 1ea
or
Power Cable
SPC-MT-2-001
AC 220V, 50/60Hz, 1.8m / 1ea

Ground Cable
SGC-MT-6-001
1m /Ø6-Ø4[O Type] / 1ea

▶ 增加的產品 (Option)
基本的產品構成之外為了強化或增加其他功能可以購買如下的項目。

Remote Controller
SBL-RC2

Signal Cable
SUC-MT-2-001
10m

UTP Cable
SUC-B3-1-001
10m

❸ 各部位的名稱

前面部

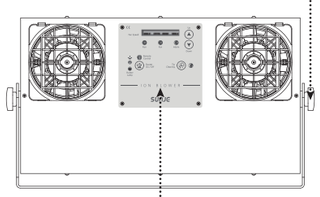

● **Knob**
調整風扇的方向。

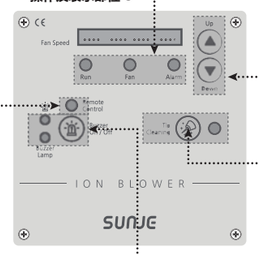

● **操作及表示部位**

● **操作指示燈**
工作指示 LED燈。

● **調整風扇速度的按鈕**
是可調節風扇速度。
(4階段)

● **放电针清洁按钮**
用于清洁放电针。

● **遙控器收訊部位**
此是收訊遙控器 信號的部位。

● **BUZZER 按鈕**
發生報警時把報警聲
On/Off 開關。

後面部

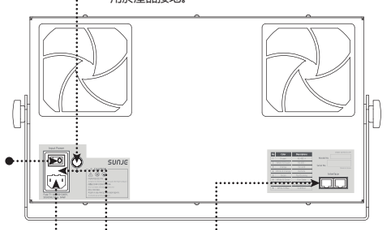

● **接地端子**
用於產品接地。

● **電源開關**
電源開關、
切斷電源。

● **AC Inlet**
電源輸入埠。

● **Fuse**
250V, 2A
Glass type Fuse

● **介面端子**
Run/Alarm 輸出, Remote(On/Off),
RS485通信端子。

❹ 安裝以及連接

⚠ WARNING

* 一定要在平面上設置否則可能造成故障。
* 產品設置時請注意不要接觸到水和油、否則可能造成毀損、高溫、潮濕。
* 如有別的物體接近或緊著帶電體的話、可能會降低除電的效果。
  請先考慮到除電目標的周圍環境再行設置。
* 必須再確認產品是否有接地、否則有可能降低除電性能。

▶ 安裝注意事項

預設的安裝方法

設置產品時、確保兩邊寬度最少 30公釐、後面寬度最少 100公釐以上的間隔距離。

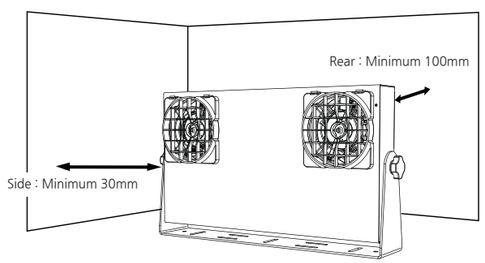

安裝多數產品

兩台以上的 SBL-20W設置時、確保兩者之間最少 100公釐以上的產品間隔距離。

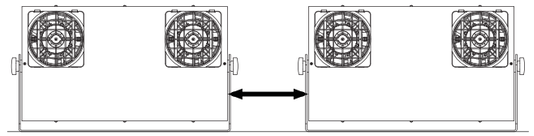

Between SBL-20W
: Minimum 100mm

與靜電對象的距離

確保最少 100公釐以上的設置距離後再行設置。
如在 100公釐以內設置時、可能會發生逆帶電現象。

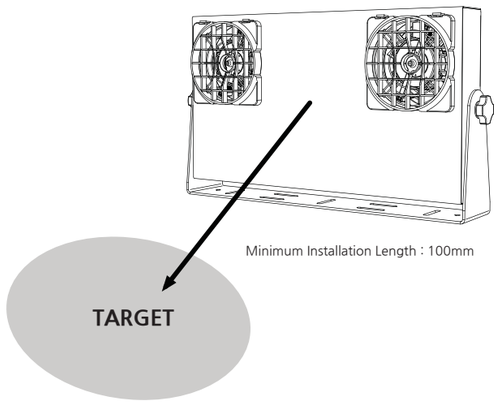

▶ 固定方法
用 M6螺絲在選定的地方固定。

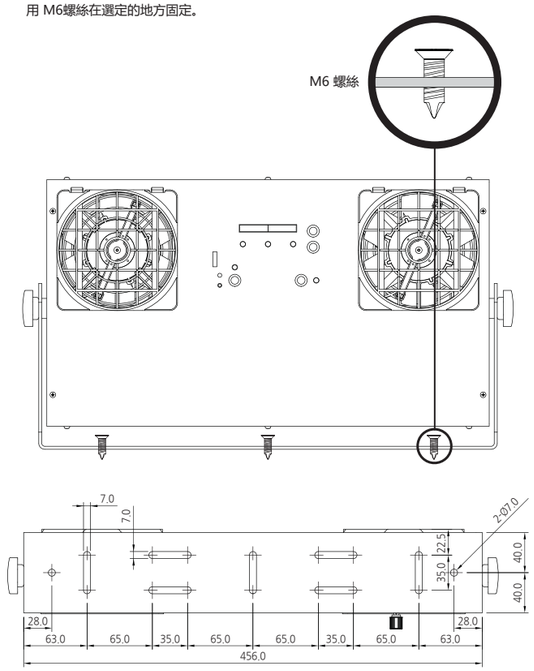

▶ 如何連接
請參考下圖連接的產品。

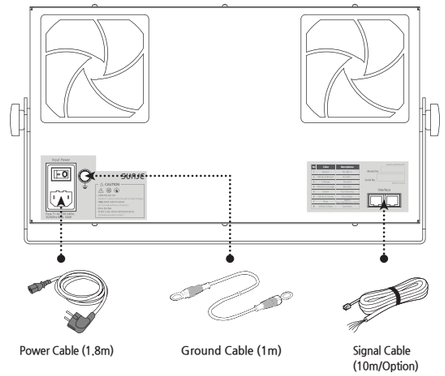

為了安全的使用產品而且防止觸電、SBL-20W必須接地。
Signal Cable從 SBL-20W外部確認控制以及動作狀態時連接。
Power Adaptor的輸入電源是 AC 100~240V, 50/60Hz。

▶ 介面 (信號線) 連接方法
一定要使用下面的信號電纜規格表。

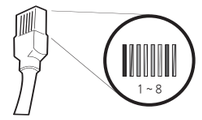

No	COLOR	Descriptions	Remarks
1	Brown	RS 485 +	RS 485通信 Run, Stop, Tip Cleaning控制
2	White & Brown	RS 485 -	
3	Orange	Ground	-
4	White & Orange	Remote	4號和 3號端子閉合時產品停止工作。
5	Green	Tip Cleaning	5號和 3號閉合超過一秒鐘以上的時間、觸發放電針清潔工作。
6	White & Green	Run State	Run工作狀態下 6號 8號端子閉合。
7	Blue	Alarm (Ion Unbalance / Fan)	報警狀態下 7號和 8號端子閉合。
8	White & Blue	Common	-

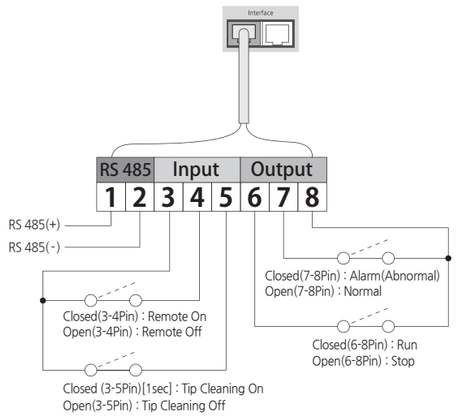

▶ Input / Output

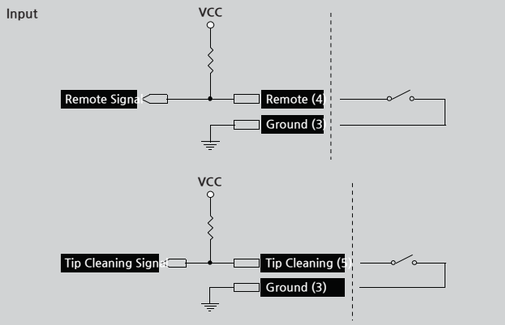

Remote : 4號和 3號端子閉合時產品停止工作。
Tip Cleaning : 5號和 3號閉合超過一秒鐘以上的時間、觸發放電針清潔工作。

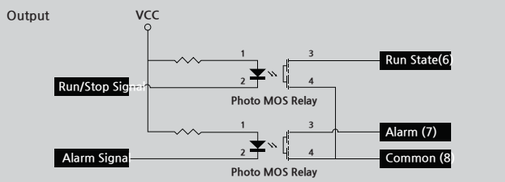

Run State : 表示 SBL-20W(運行/停止)的運行狀態。
Alarm : 表示報警操作 SBL-20W的狀態(報警開/關)。

▶ PC連接

使用電腦 SBL-20W的運行/停止、報警、你可以控制提示清潔工作狀態。

使用 RS-232/連接至 PC的 RS-485轉換器

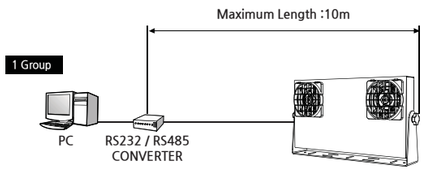

連接到PC、帶多口

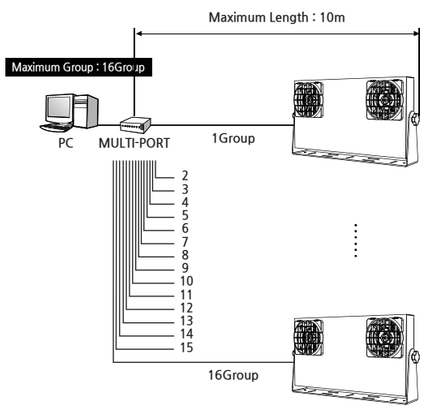

▶ Address Setting

1. 開電源之後等10秒.
2. UP / DOWN 開關同時按鈕的話會進路 Address 設定模式.
3. 8 7 6 5 4 3 2 1 根據 LED 閃燈數量能確認現在設定的 Address.
4. 以 UP, DOWN 開關來設定 Address.
5. 3秒的時間沒有操作的話，以選著的 Address來決定, Address 設定模式結束.

5 維修保養

定期的維護保養對維持產品的性能很重要、請遵循下列項目定期維護保養。
長時間離子釋放造成放電針周圍污染。
如果繼續使用離子風扇、由於灰塵的吸附造成放電性能的降低、同時會引起別的故障。
因此放電針需要定期（一月至少一次）清潔。

CAUTION

* 本產品採用高電壓。在維修過程中、首先請關閉主電源。
  如果主電源不關閉、就有觸電或發生事故的危險。
* 放電針非常尖銳、請勿觸碰、如直接用手指接觸放電針、可能會導致受傷。
* 產品動作時請不要分離 Cover(Grill)。會有觸電以及發生事故的危險。

▶ 放電針清潔

放電針清潔按鈕

SBL-20W具備放電針毛刷。使用前面部的 Tip Cleaning開關、
Fan動作停止之後約 5秒自動清洗放電針。

自動放電針清潔

SBL-20W的電源 On狀態持續 24小時以上的時候、每個 24小時自動清洗壹次。
Fan動作啟動停止之後約 3秒啟動。

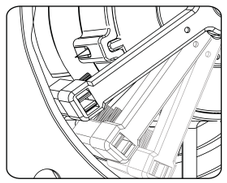

手動放電針清潔

如果灰塵污染較重、直接進行手動清潔。
a. 在清潔之前關閉離子風扇總電源。
b. 打開SBL-20W的前蓋。
c. 用棉簽蘸取酒精。(請勿使用丙酮)
d. 向左或者向右輕輕擦拭放電針。(千萬不能對放電針施加任何外力)
e. 如果發現放電針損壞請替換。
F. 待清洗的液體完全蒸發之後、打開電源。
g. 在PM表單上面記錄保養記錄。

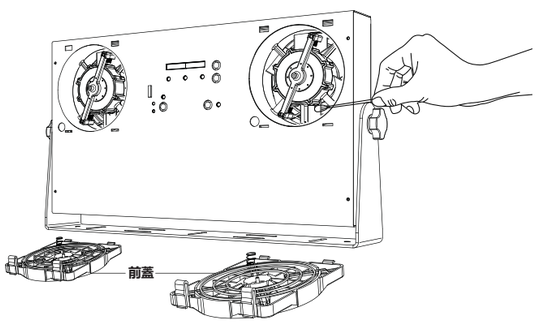

▶ 放電針替換

放電針清潔的週期同時請檢查放電針。
a. 當放電針的尖端發現損壞時請立即替換新的放電針。
b. 請使用該工具來替換放電針、替換時請小心不要損壞放電針的尖端。
c. 放電針尖端非常尖銳、替換時請小心不要受傷。
d. 在正常使用環境下放電針的替換週期為一年、但可能根據使用環境的差異有變化。

▶ 過濾網清潔

a. 清潔之前先關閉離子風機電源。
b. 在流水下清洗過濾網。
c. 乾燥濾網之後放入風扇罩子內。
d. 如果濾網損壞請更換。

6 解決問題

▶ 申告故障前確認的項目

狀態	確認的項目	解決方案
产品不动作	電源線插頭有沒有拔?	插好電源線插頭之後再啟動。
	是否插使用範圍以外的電源?	插頭使用範圍以內的電源。(AC 100~240V, 50/60Hz)
	檢查離子風扇後面板上的電源開關關閉?	打開電源開關。
無法中和離子	近距離接觸導線?	請參閱“安裝和連接”項、並調整安裝距離。
	安裝場所的溫度和濕度是否高低?	按照規格環境來安裝。
除靜電功能減低	沒有接地?	根據「連接接地和電源」項目以正確的方法接地。
	請確認各種 Cable是否有斷線或者破壞?	斷線或者破壞的 Cable 要換同樣的模型來交替。
	放電針是否被污染?	請參閱“保養”的項目來清潔放電針。

7 外觀圖

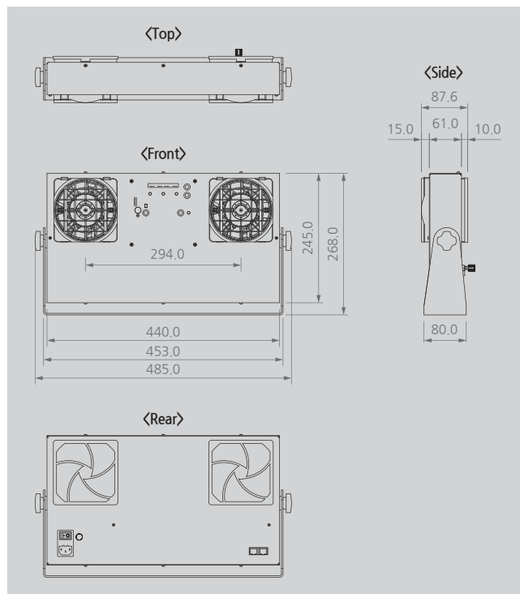

8 規格

Parameter	Description / Value
Input Power	AC 100 ~ 240V, 50/60Hz
Ion-Generation Method	Steady-State DC
Power Consumption	37W (Fan Speed Max)
Current Consumption	168mA (AC 220V)
Air Flow	8.5m³/min (Fan Speed Max)
Noise Level(dB)	63dB (1000mm, Fan Speed Max)
Ion Balance	Within ±2V (600mm, Maximum Air flow)
Ozone(O3) Concentration	≤0.05ppm
Operation Circumstance	0℃ ~ +50℃(32℉ ~ 122℉), 35% ~ 85% RH
Weight	3.4Kg
Material	Aluminum
Electrode Material	Tungsten
Mounting Method	Desktop
Function	4 Step Fan Speed, Tip Cleaning, Auto Tip Cleaning
Alarm Function	Ion Unbalance Alarm, Fan Alarm
Interface	Remote On/Off, Run State, Alarm, Tip Cleaning, RS 485
Warranty	1 year

※ 為了產品改良的便利、可能不事前告知、而改變產品的外觀和規格。

SUNJE Electrostatics
www.sunstat.com

Head Office & Factory (Busan)
8 Cheonggwang-gil, Ilgwang-eup,
Gijang-Gun, Busan, Korea
T) +82-51-720-7500 F) +82-51-720-7501

Sales Headquarter (Osan)
3rd floor, 129-20, Gyeonggi-daero 632
beon-gil, Osan-si, Gyeonggi-do, Korea
T) +82-31-203-9034 F) +82-31-202-9034

Customer Center +82-70-7714-9033
Sales Contact +82-31-203-9034

Sunje Japan Co., Ltd.
Dai 7 Matsuya Bldg 10F 1005 2-23,
Honmachibashi, Chuo-ku, Osaka, Japan
T) +81-6-6949-5001 F) +81-6-6949-5011

Sunje (SHANGHAI) Trading Co.,Ltd.
Block C, 4F, No.482, Hongxu Road, Minhang
District, Shanghai, China
T) +86-21-5433-9761 F) +86-21-5433-9762

Sunje Technology Co., Ltd.
2F, No.6, Lane.102, Sinhe Rd, Sinfong Township,
Hsinchu County, Taiwan 30472
T) +886-3-568-7891 F) +886-3-568-7950

Copyright 2023. SUNJE Hi-Tek Co., Ltd. All Rights Reserved.

Hidden Champion 100
Materials·Components·Equipment