Instruction Manual SUNJE

SVH-K60 Tai

爲了安全的注意項目應保障使用者的安全、防止財產上的損失。爲了正確的使用請使用前閱讀手冊。 我司不負責不遵守產品手冊的使用方法及注意事項而發生的事故。

❶ 爲了安全請遵守下列事項

⚠ WARNING

* 產品不要隨意拆開、修理。會有發生故障、觸電、火災的可能性。
  需要維修時請聯繫本公司。<任意拆卸，無法進行A/S>
* 產品請不要碰到水。可能引起異常動作而發生故障、觸電、火災。
* 檢查產品或者需要維修時必須關掉電源。有故障、觸電、火災的隱患。
* 產品必須要固定。產品翻到、落下等而回發生事故的危險。
* 請勿施加墜落、振動等衝擊。 如果產生強烈的震動或衝擊，陰極就會受損，
  從而導致紫外線輸出穩定性的劣化和壽命減少，並有可能導致光源內置燈的破損。
* 破損時可能因碎片等會受傷, 請注意作廢處理
* 請不要使用在在起火物、易燃物等危險物存在的地方。本產品不是防爆型產品
* 本產品可釋放對眼睛或皮膚有害的紫外線。 點燈過程中正視光源部分或接觸皮膚時
  可能會引發炎症。 電燈時必須把穿上能保護紫外線的保護服
* 對於塑料等被照射物體存在黃便熱化等影響的情況。
  使用前請確認是有問題之後再使用
* 在大氣中點燈時，光源部分會產生臭氧。 請充分通氣

❗ CAUTION

* 電源有連接的時候請不要 Output Cable分離。會導致誤動作而發生事故危險。
* 連接電源之前請確認電源事項。
  連接超越制定電源範圍時會發生產品故障還有發生事故危險。
* 連接 Cable請確認手冊的「安裝方法」事項而連接。
  連接有錯誤時會發生故障而異常動作的可能性。
* 產品的各種 Cable有斷線的可能性、請注意。電源線和通訊線有破損時及時替換。
  有故障、火災的可能性。
* 請不要有震動的場所。有衝擊或震動而會發生產品故障和事故的危險。
* 請不要使用範圍(消除靜電)之外而使用。產品故障和有事故的危險。
* 請將產品上貼着的警告標籤安裝到可確認的位置後使用。
* 此產品生成高能量的紫外線。
  根據使用環境的不同，可能會形成通過光化學反應 (CVD) 降低放射窗口的光透射性的膜，推薦在高真空、惰性氣體中點亮。
* 請勿徒手觸摸照射光線窗口。
  沾上指紋痕跡或灰塵點亮時，會造成污漬，降低照射輸出強度。
* 請勿在真空凸緣安裝部留下瑕疵。 真空凸緣性能低下，有可能無法維持真空。

❷ 確認 Package 內容

▶ 產品部件

產品的 Package包括如下的配件。

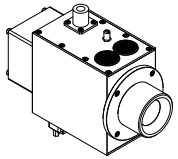

Head
SVH-K60
1~2ea

▶ 增加的產品 Option

基本的產品構成之外爲了強化或增加其他功能可以購買如下的項目。

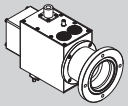

Head
SVH-K60 (Option)

❸ 各部位的名稱

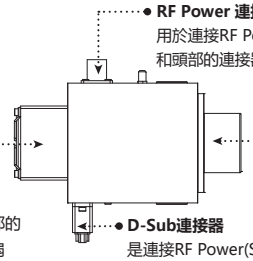

RF Power 連接器
用於連接RF Power(SVP-K60)
和頭部的連接器。

紫外線照射窗口
通過這部分紫外線照射

冷卻風扇
是爲了冷卻頭部的
熱量的冷卻風扇

D-Sub連接器
是連接RF Power(SVP-K60)
的d-sub和頭部的連接器。

❹ 安裝以及連接

▶ 確認安裝 Head 條件

請確認是否滿足如下的安裝條件。

- **真空空間**
- **照射窗和帶電體之間沒有障礙物**
- **固定物體是否沒有震動**
- **周圍是否有易燃易爆物體**
- **能保障維修的作業空間**
- **漂浮物, 周圍幾乎沒有異物的地方**

▶ 連接方法

連接 Head

使用 Cable 連接頭部和 RF Power Unit。

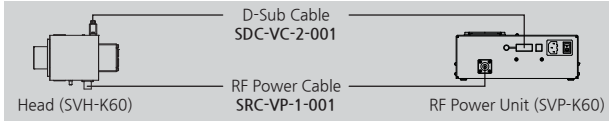

❺ 外觀圖

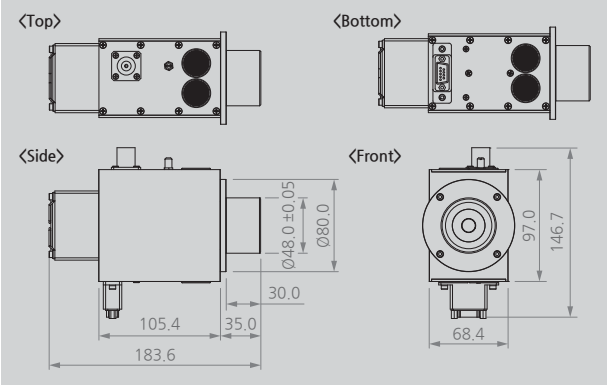

▶ Option

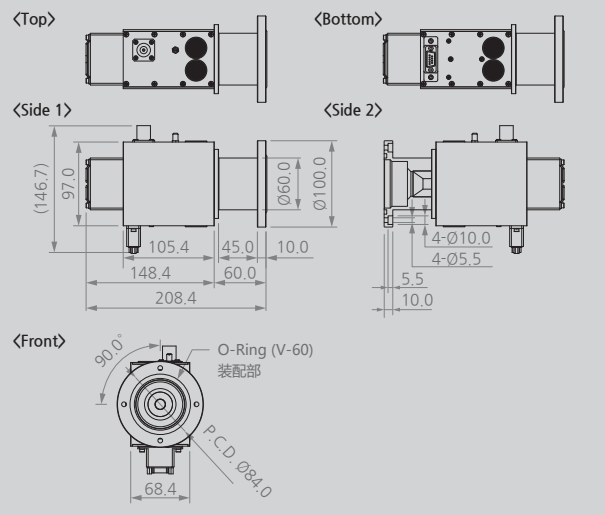

❻ 規格

▶ SVH-K60 (Head)

Parameter	Description / Value
Radiant Wavelength Range	100nm to 200nm
Window Material	MgF2
Cooling Method	Air cooling by cooling fan
Guaranteed Service Life	1 Year (保證期間) or 2,000Hr (保證使用時間)
Weight	Standard : 1.1kg / Option : 1.2kg

※ 保證期間是從采購日開始計算，期間和使用時間兩個中先到的為結束保證時間。

▶ Ambient temperature and humidity

Parameter		Description / Value
Operation	Temperature	1℃ to 40℃
	Humidity	20% to 90% RH
Storage	Temperature	-40℃ to 70℃
	Humidity	90% RH

※ 爲了產品改良的便利、可能不事前告知、而改變產品的外觀和規格。

SUNJE Hi-Tek Co., Ltd.
www.sunstat.com

Head Office & Factory (Busan)
8 Cheonggwang-gil, Ilgwang-eup,
Gijang-Gun, Busan, Korea
T) +82-51-720-7500 F) +82-51-720-7501

Sunje Japan Co., Ltd.
Dai 7 Matsuya Bldg 10F 1005 2-23,
Honmachibashi, Chuo-ku, Osaka, Japan
T) +81-6-6949-5001 F) +81-6-6949-5011

Sales Headquarter (Osan)
3rd floor, 129-20, Gyeonggi-daero 632
beon-gil, Osan-si, Gyeonggi-do, Korea
T) +82-31-203-9034 F) +82-31-202-9034

Sunje (SHANGHAI) Trading Co.,Ltd.
Block C, 4F, No.482, Hongxu Road, Minhang
District, Shanghai, China
T) +86-21-5433-9761 F) +86-21-5433-9762

Customer Center +82-70-7714-9033
Sales Contact +82-31-203-9034

Sunje Technology Co., Ltd.
2F, No.6, Lane.102, Sinhe Rd, Sinfong Township,
Hsinchu County, Taiwan 30472
T) +886-3-568-7891 F) +886-3-568-7950

Copyright 2024. SUNJE Hi-Tek Co., Ltd. All Rights Reserved.

Hidden Champion 100
Materials·Components·Equipment